PEUGEOT

BOXER TELAIO CABINATO / CON PIANALE / CON PONTE FISSO

PREZZI
ATTREZZATURE
CARATTERISTICHE TECNICHE

N°01/24 - A PARTIRE DA GENNAIO 2024

PEUGEOT BOXER *TELAIO CABINATO / CON PIANALE / CON PONTE FISSO*

PREZZI - ATTREZZATURE - DATI TECNICI

Prezzi di vendita consgliati (CHF)

	CABINATO	L2		L2S		L3		L4	
	Motore	IVA esclusa	incl IVA 8.1%	IVA esclusa	incl IVA 8.1%	IVA esclusa	incl IVA 8.1%	IVA esclusa	incl IVA 8.1%
335	BlueHDi 140 S&S	45'030.--	48'677.--			46'530.--	50'299.--		
		2PU94FHOXKB0A0E6 / 642520				2PU96FHOXKB0A0E6 / 642557			
335	BlueHDi 165 S&S	46'660.--	50'439.--			48'160.--	52'061.--		
		2PU94FHOWKB0A0E6 / 642528				2PU96FHOWKB0A0E6 / 642556			
435	BlueHDi 165 S&S	47'310.--	51'142.--			48'810.--	52'764.--	49'560.--	53'574.--
		2PU94GHOWKB0A0E6 / 642543				2PU96GHOWKB0A0E6 / 642558		2PU98GHOWKB0A0E6 / 642534	
435	e-Boxer 75kWh			76'900.--	83'129.--	78'700.--	85'075.--	80'500.--	87'021.--
				2PU99GHS86B009E6 / 642523		2PU96GHS86B009E6 / 642553		2PU98GHS86B009E6 / 642561	

	CABINATO DOPPIA CABINA	L2		L2S		L3		L4	
	Motore	IVA esclusa	incl IVA 8.1%	IVA esclusa	incl IVA 8.1%	IVA esclusa	incl IVA 8.1%	IVA esclusa	incl IVA 8.1%
335	BlueHDi 165 S&S					50'470.--	54'558.--		
						2PU96XHOWKB0A0E6 / 642533			
435	e-Boxer 75kWh					81'010.--	87'572.--		
						2PU96YHS86B009E6 / 642513			

	CABINATO CON PONTE FISSO	L2		L2S		L3		L4	
	Motore	IVA esclusa	incl IVA 8.1%	IVA esclusa	incl IVA 8.1%	IVA esclusa	incl IVA 8.1%	IVA esclusa	incl IVA 8.1%
335	BlueHDi 140 S&S	47'330.--	51'164.--			48'830.--	52'785.--		
		2PU94FHOXKB0GAE6 / 642539				2PU96FHOXKB0GAE6 / 642552			
335	BlueHDi 165 S&S	48'960.--	52'926.--			50'460.--	54'547.--		
		2PU94FHOWKB0GAE6 / 642529				2PU96FHOWKB0GAE6 / 642531			
435	BlueHDi 165 S&S					51'110.--	55'250.--		
						2PU96GHOWKB0GAE6 / 642532			

	CABINATO DOPPIA CABINA CON PONTE FISSO	L2		L2S		L3		L4	
	Motore	IVA esclusa	incl IVA 8.1%	IVA esclusa	incl IVA 8.1%	IVA esclusa	incl IVA 8.1%	IVA esclusa	incl IVA 8.1%
335	BlueHDi 165 S&S					52'770.--	57'044.--		
						2PU96XHOWKB0GAE6 / 642540			
435	BlueHDi 165 S&S					53'370.--	57'693.--	54'920.--	59'369.--
						2PU96YHOWKB0GAE6 / 642512		2PU98YHOWKB0GAE6 / 642514	

	CABINATO CON PIANALE	L2		L2S		L3		L4	
	Motore	IVA esclusa	incl IVA 8.1%	IVA esclusa	incl IVA 8.1%	IVA esclusa	incl IVA 8.1%	IVA esclusa	incl IVA 8.1%
335	BlueHDi 165 S&S	47'280.--	51'110.--			49'260.--	53'250.--		
		2PU94QHOWKB0A0E6 / 642548				2PU96QHOWKB0A0E6 / 642559			
435	e-Boxer 75kWh					79'700.--	86'156.--	81'500.--	88'102.--
						2PU96RHS86B009E6 / 642560		2PU98RHS86B009E6 / 642535	

PEUGEOT BOXER TELAIO CABINATO / CON PIANALE / PONTE FISSO/RIBALTABILE

PRINCIPALI EQUIPAGGIAMENTI DI SERIE	TELAIO	PIANALE	PONTE FISSO	PREZZI IVA escl.	PREZZI IVA incl.
Sedile del conducente regolabile in 6 direzioni con bracciolo	●	●	●	-	-
Panca anteriore a 2 posti con bracciolo (Quando si ordina NF04 (Airbag laterali e a tendina), il sedile anteriore a 2 posti viene sostituito da un sedile singolo per il passeggero)	●	●	●	-	-
Tavoletta centrale con portabicchieri	●	●	●	-	-
Panchina posteriore a 4 posti (solo sulle versioni con doppia cabina)	●	●	-	-	-
Portaoggetti con serratura	●	●	●	-	-
Contagiri	●	●	●	-	-
Servosterzo	●	●	●	-	-
Spegnimento tardivo dei fari (sistema "follow me home")	●	●	●	-	-
Indicatore di cambio marcia (non disponibile su e-Boxer)	●	●	●	-	-
Alzacristalli elettrici anteriori sequenziali con protezione antischiacciamento lato guida	●	●	●	-	-
Computer di bordo	●	●	●	-	-
Ripostiglio nel cruscotto e nelle porte anteriori	●	●	●	-	-
Cruise control e limitatore di velocità (non disponibile su e-Boxer)	●	●	●	-	-
Specchietti esterni regolabili e riscaldati elettricamente	●	●	●	-	-
Volante regolabile in profondità	●	●	●	-	-
portaoggetti dei sedili in tessuto DARKO 35FX	●	●	●	-	-
Aria condizionata manuale (con vano portaoggetti raffreddato e incl. indicatore della temperatura esterna)	●	●	●	-	-
ABS con distribuzione elettronica della forza frenante	●	●	●	-	-
Airbag del conducente	●	●	●	-	-
ESP (incl. "Hill Assist" e ASR)	●	●	●	-	-
Immobilizzatore	●	●	●	-	-
Fari principali con vetro liscio, regolabili dall'interno	●	●	●	-	-
Specchio esterno a doppia visione, regolabile dall'interno	●	●	●	-	-
Spia e suono per indicare che la cintura di sicurezza del conducente o dei passeggeri non è allacciata	●	●	●	-	-
Chiusura centralizzata delle porte con telecomando (automatica durante la guida)	●	●	●	-	-
3 cinture di sicurezza a 3 punti con pretensionatori pirotecnici, 2 cinture di sicurezza regolabili in altezza, poggiatesta su tutti i sedili	●	●	●	-	-
PACCHETTO RADIO DAB+: • Radio digitale DAB+ con comandi al volante • Kit vivavoce Bluetooth® • Presa ausiliare USB	●	●	●	-	-
Caricabatterie di bordo monofase da 7 kW (solo su e-Boxer)	●	-	●	-	-
Caricabatterie di bordo trifase da 22 kW (solo e-Boxer)	●	-	●	-	-
Presa per il trasformatore	●	●	●	-	-
Kit Fix and Go (Kit di riparazione delle forature)	●	●	●	-	-

● di serie | ❍ opzionale | - non disponibile

PEUGEOT BOXER TELAIO CABINATO / CON PIANALE / PONTE FISSO/RIBALTABILE

			TELAIO	PIANALE	PONTE FISSO	PREZZI IVA escl.	PREZZI IVA incl.
COMFORT	Kit per fumatori (Non disponible con caricatore USB J6CC/J6DF)	AD01	❍	❍	❍	65.--	70.--
	Disposizione del climatizzatore posteriore + aria condizionata manuale + presa per il trasformatore (non disponibile sulle versioni a doppia cabina)	NR01	❍	-	❍	920.--	995.--
	Specchietti esterni riscaldati e pieghevoli elettricamente (non disponibili con RX01/RX05/Ponte ribaltabile)	HU02	❍	❍	❍	300.--	324.--
	Telecamera posteriore pre-installazione (Non può essere combinata con le radio di fabbrica. Significa che la radio di fabbrica verrà eliminata se si ordina questa opzione.) (include solo il cablaggio al montante B) (non disponibile su e-Boxer)	UB15	❍	❍	❍	250.--	270.--
ATTREZZATURA ESTERNA	Pneumatici: 15'' 225/70/R15C (per Boxer 330, 333, 335) Pneumatici: 16'' 225/75/R16C (solo per Boxer 435)		●	●	●	-	-
	Cerchi in acciaio con coperture Demi-Style (15" su 330, 333 e 335) Cerchi in acciaio con coperture Demi-Style (16" su 435)		●	●	●	-	-
	Specchietti allargati 2,20m (solo per il telaio e non compatibili con gli specchietti ripiegabili elettricamente (HU02))	RX01	❍	-	❍	250.--	270.--
	Specchietti allargati 2,35m (solo per il telaio e non compatibili con gli specchietti ripiegabili elettricamente (HU02))	RX05	❍	-	❍	250.--	270.--
	Bianco Kaolin	PRP0	●	●	●	0.--	0.--
	Vernice pastello	--P0	❍	❍	❍	0.--	0.--
	Vernice metallizzata	--M0	❍	❍	❍	920.--	995.--
	Vernici speciali su richiesta	--E0	❍	❍	❍	su richiesta	

● di serie | ❍ opzionale | - non disponibile

**Quando le opzioni Alpine Navigation (RCAC o D3CU) e Passenger Airbag (NN01) sono ordinate insieme, la panca anteriore a 2 posti è sostituita da un unico sedile per il passeggero.

	Sospensione posteriore rinforzata (di serie con 440, ponte ribaltabile e e-Boxer)	SE08	❍	❍	❍	230.--	249.--
SEDILI	Sedile del conducente ammortizzato (Non disponibile con riscaldatori aggiuntivi, airbag laterali e a tendina, sedile girevole, sedili riscaldati e similpelle, sedile passeggero individuale)	RH16	❍	❍	❍	575.--	622.--
	Sedile passeggero individuale con bracciolo e supporto lombare (non disponibile con rivestimento in similpelle)	WM08	❍	❍	❍	250.--	270.--
	Rivestimento in similpelle (non disponibile con WM08/NF04/NN01)	TJFZ	❍	❍	❍	0.-	0.-
SICUREZZA	Allarme perimetrale e super sistema di chiusura	WC05	❍	❍	❍	460.--	497.--
	Airbag del passeggero (Serie se è stata selezionata l'opzione NF04) (rimuove il bracciolo centrale)	NN01	❍	❍	❍	460.--	497.--
	Airbags laterali e a tendina (rimuove il bracciolo centrale)	NF04	❍	❍	❍	350.--	378.--
	Cronotachigrafo (standard su 440, include il portaoggetti)	HC09	❍	❍	❍	1'050.--	1'135.--
	Sensore di pressione dei pneumatici	UE01	❍	❍	❍	290.--	313.--
	Fendinebbia	PR01	❍	❍	❍	290.--	313.--
	Attivazione automatica dei tergicristalli con sensore pioggia Attivazione automatica dei fari	NB08	❍	❍	❍	350.--	378.--

● de série | ❍ en option | - non disponible

PACCHETTI

		TELAIO	PIANALE	PONTE FISSO	PREZZI IVA escl.	PREZZI IVA incl.
PACK WORKSITE PER TELAIO E PONTE FISSO (non disponibile su e-Boxer)						
Paraspruzzi anteriori Grip-Control incl. Hill Descent Control (controllo della discesa) Pneumatici 15" all season (16" su 435) Sospensione posteriore rinforzata (di serie con 440, ponte ribaltabile e e-Boxer) Protezione rinforzata sotto il motore Ruota di scorta Cric	J6CM	❍	–	❍	1'600.-	1'730.-
PACK WORKSITE PER PIANALE						
Paraspruzzi anteriori + Paraspruzzi posteriori Grip-Control incl. Hill Descent Control (controllo della discesa) Pneumatici 15" all season (16" su 435) Sospensione posteriore rinforzata (di serie con 440, ponte ribaltabile e e-Boxer) Protezione rinforzata sotto il motore Ruota di scorta Cric	J6CN	–	❍	-	1'600.-	1'730.-
PACK COMFORT[3][4]						
Sedili con rivestimento inferiore laterale [2] Supporto alla navigazione mobile Portaoggetti	J6BW	❍	❍	❍	650.-	703.-
PACK CONNECT						
Climatizzatore automatico con vano portaoggetti refrigerato (incl. indicatore della temperatura esterna) Schermo touchscreen 5'', Radio FM e digitale DAB+ con comandi sul volante e kit vivavoce Bluetooth® Caricatore USB doppio sul cruscotto	J6DF	❍	❍	❍	1'000.-	1'081.-
PACK CONNECT NAV						
Climatizzatore automatico con vano portaoggetti refrigerato (incl. indicatore della temperatura esterna) Navigatione, schermo touchscreen 7'', radio FM e digitale DAB+ con comandi sul volante e kit vivavoce Bluetooth® Volante e pomello del cambio in pelle Caricatore USB doppio sul cruscotto	J6CC	❍	❍	❍	2'100.-	2'270.-
PACK DRIVE ASSIST						
Avviso di uscita dalla corsia + sistema autonomo di frenata d'emergenza Riconoscimento della segnaletica stradale e rilevamento degli abbaglianti Sensore pioggia e attivazione automatica dei fari	E702	❍	❍	❍	1'400.-	1'513.-
PACK WINTER						
Sedile del conducente riscaldato Riscaldamento Webasto programmabile	J2RE	❍	❍	❍	2'470.-	2'670.-

(1) Copricerchi da 16'' su L4 (2) Non è compatibile con i rivestimenti dei sedili in similpelle (TJFZ) (3) Non disponibile sulle versioni a doppia cabina o ponte ribaltabile

(4) Non è compatibilie con Airbag laterali e a tendina (NF04) o Airbag del passeggero (NN01)

PEUGEOT BOXER TELAIO CABINATO / CON PIANALE / CON PONTE FISSO

DATI TECNICI

Motorizzazione	Numero di cilindri	Cilindrata in cm3	Potenza massima in kW (ch CEE) à tr/min	Coppia massima in Nm CEE à tr/min	Standard di controllo dell'inquinamento	Cambio	Numero di marce	Capacità del serbatoio del carburante	Freni anteriori / posteriori	Pneumatici	Autonomia WLTP	Tempo di ricarica di una Wall Box 7,4 kW	Tempo di ricarica di una Wall Box 22 kW	Tempo di ricarica da una colonnina pubblica 50kW
BlueHDi 120 S&S	4	2179	88 (120) / 3500	310 / 1500	Euro 6.4	Manuale	6	90	Dischi ventilati / dischi	333-335: 215/70R15C 435: 215/75R16C	-	-	-	-
BlueHDi 140 S&S	4	2179	103 (140) / 3750	340 / 1750	Euro 6.4	Manuale	6	90			-	-	-	-
BlueHDi 165 S&S	4	2179	121 (165) / 3750	370 / 1750	Euro 6.4	Manuale	6	90			-	-	-	-
e-Boxer 120 75kWh 435 telaio cab L2S	-	-	96 (120) / -	350 / -	-	Automatico	1	-			fino a 224 km*	0% a 100% circa 12:00	0% a 100% circa 9:00	0% a 80% circa 60mn
e-Boxer 120 75kWh 435 telaio cab. L3	-	-	96 (120) / -	350 / -	-	Automatico	1	-			fino a 224 km*	0% a 100% circa 12:00	0% a 100% circa 9:01	0% a 80% circa 60mn
e-Boxer 120 75kWh 435 telaio cab. L4	-	-	96 (120) / -	350 / -	-	Automatico	1	-			fino a 224 km*	0% a 100% circa 12:01	0% a 100% circa 9:02	0% a 80% circa 60mn
e-Boxer 120 75kWh 435 telaio DC L3	-	-	96 (120) / -	350 / -	-	Automatico	1	-			fino a 210 km*	0% a 100% circa 12:02	0% a 100% circa 9:03	0% a 80% circa 60mn
e-Boxer 120 75kWh 435 p. f. cab, L3	-	-	96 (120) / -	350 / -	-	Automatico	1	-			fino a 217 km*	0% a 100% circa 12:03	0% a 100% circa 9:04	0% a 80% circa 60mn
e-Boxer 120 75kWh 435 p. f. cab, L4	-	-	96 (120) / -	350 / -	-	Automatico	1	-			fino a 217 km*	0% a 100% circa 12:04	0% a 100% circa 9:05	0% a 80% circa 60mn

*Autonomia esatta varia a seconda del peso del veicolo (passo, opzioni, carico, passeggeri, traino) e delle condizioni di guida

Versione	PESO LORDO DEL VEICOLO (KG) (INCL. IL CONDUCENTE)							
	BlueHDi 140 S&S			BlueHDi 165 S&S			e-Boxer	
	Cabinato	Pianale	Ponte fisso	Cabinato	Pianale	Ponte fisso	Cabinato	Ponte fisso
335 L2	3500	3430	-	3500	3430	3500	-	-
335 L3	3500	3500	-	3500	3500	3500	-	-
335 L4	-	-	-	-	-	3500	-	-
435 L2	-	-	-	3500	-	-	-	-
435 L2S	-	-	-	-	-	-	3500	-
435 L3	-	-	-	3500	3500	-	3500	3500
435 L4	-	-	-	3500	3500	-	3500	3500

Versione	PESO A VUOTO INCL. CONDUCENTE (KG) SENZA OPZIONE							
	BlueHDi 140 S&S			BlueHDi 165 S&S			e-Boxer	
	Cabinato	Pianale	Ponte fisso	Cabinato	Pianale	Ponte fisso	Cabinato	Ponte fisso
335 L2	*1755*	2005	-	*1760*	2010	*1750*	-	-
335 L3	*1755*	2060	-	*1760*	2065	*1750*	-	-
335 L4	-	-	-	-	-	*1750*	-	-
435 L2	-	-	-	*1800*	-	-	-	-
435 L2S	-	-	-	-	-	-	*2535*	-
435 L3	-	-	-	*1825*	2105	-	*ND*	*ND*
435 L4	-	-	-	*1825*	2290	-	*2535*	*2520*

Versione	CARICO UTILE MASSIMO (KG)							
	BlueHDi 140 S&S			BlueHDi 165 S&S			e-Boxer	
	Cabinato	Pianale	Ponte fisso	Cabinato	Pianale	Ponte fisso	Cabinato	Ponte fisso
335 L2	*1745*	1425	-	*1740*	1420	*1750*	-	-
335 L3	*1745*	1440	-	*1740*	1435	*1750*	-	-
335 L4	-	-	-	-	-	*1750*	-	-
435 L2	-	-	-	*1700*	-	-	-	-
435 L2S	-	-	-	-	-	-	*965*	-
435 L3	-	-	-	*1675*	1395	-	*ND*	*ND*
435 L4	-	-	-	*1675*	1210	-	*965*	*980*

CABINA DOPPIA: +110kg di peso a vuoto sulle versioni a telaio. Questo significa 110 kg di carico utile in meno.
CABINA DOPPIA: +145kg di peso a vuoto sulle versioni a ponte fisso. Questo significa 145 kg di carico utile in meno.

Pesi stimati prima della transformazione
Il peso/carico a vuoto del telaio cabina/telaio doppia cabina/cabina a pianale sono valori stimati prima della conversione. Questi veicoli devono essere convertiti prima dell'approvazione, il che determina il peso finale a vuoto e il carico utile.
ND: Dati attualmente non disponibili, in fase di omologazione

Versione	CARICO MASSIMO DEL RIMORCHIO FRENATO (KG)*					
	BlueHDi 140 S&S			BlueHDi 165 S&S		
	Cabinato	Pianale	Ponte fisso	Cabinato	Pianale	Ponte fisso
335 L2	2500	2500	-	2500	2500	2500
335 L3	2500	2500	-	2500	2500	2500
335 L4	-	-	-	-	-	2500
435 L2	-	-	-	3000	-	-
435 L3	-	-	-	3000	3000	-
435 L4	-	-	-	3000	3000	-

*Non disponibile su e-Boxer

DIMENSIONE DEL PIANALE		LARGHEZZA INT	LARGHEZZA EST	LUNGHEZZA INT	LUNGHEZZA EST
Telaio Cabinato	L2	2034	2100	3248	3310
	L2S	2034	2100	3660	3722
	L3	2034	2100	3833	3895
	L4	2034	2100	4260	4322
Telaio Doppia Cabina	L3	2034	2100	2950	3012
	L4	2034	2100	3400	3462

TELAIO CABINATO / TALAIO DOPPIA-CAB / PONTE FISSO (mm)	L2	L3	L4
Lunghezza	5258	5843	6208
Passo	3450	4035	4035
Sporgenza anteriore	948	948	948
Sporgenza posterior	860	860	1225
Altezza del Telaio	640 fino a 652		

PIANALE CAB. / PIANALE DOPPIA CAB. (mm)	L3	L4
Lunghezza (cabina semplice)	6328	6693
Lunghezza (doppia-cabina)	6228	6678
Passo	4035	4035
Sporgenza anteriore	948	948
Sporgenza posteriore (Pianale incl)	1345	1710

PEUGEOT BOXER *TELAIO CABINATO / CON PIANALE / CON PONTE FISSO*

CONSUMI ED EMISSIONI

I valori del consumo di carburante e delle emissioni di CO2 sono determinati sulla base di un nuovo regolamento WLTP (regolamento UE 2017/948). Contattate il vostro rivenditore per ulteriori informazioni. I valori non tengono conto delle condizioni di guida, dello stile di guida, delle attrezzature o delle opzioni e possono variare a seconda del tipo di pneumatico.
Per i telai cabinati/ con pianale /con ponte fisso: valori stimati prima della conversione. Questi veicoli devono essere convertiti prima dell'immatricolazione, il che determina il peso e le dimensioni finali, che possono avere un impatto sui dati di consumo.

Consumo Ciclo combinato (termico: l/100km) (e-Boxer: kWh/100km) / equivalente benzina (ciclo combinato l/100km)		L2	L2S	L3	L4
335	TELAIO CABINATO BlueHDi 140 S&S	14.1 / 16.1		14.1 / 16.1	
335	TELAIO CABINATO BlueHDi 165 S&S	13.7 / 15.6		13.7 / 15.6	
435	TELAIO CABINATO BlueHDi 165 S&S	13.7 / 15.6		13.7 / 15.6	13.7 / 15.6
435	TELAIO CABINATO e-Boxer		38.4 / 4.2	38.4 / 4.2	38.4 / 4.2
335	TELAIO DOPPIA CABINA BlueHDi 165 S&S			13.7 / 15.6	
435	TELAIO DOPPIA CABINA e-Boxer			38.4 / 4.2	
335	TELAIO CON PONTE FISSO BlueHDi 140 S&S	14.1 / 16.1		14.1 / 16.1	
335	TELAIO CON PONTE FISSO BlueHDi 165 S&S	13.7 / 15.6		13.7 / 15.6	
435	TELAIO CON PONTE FISSO BlueHDi 165 S&S			13.7 / 15.6	
335	TELAIO DOPPIA CABINA CON PONTE FISSO BlueHDi 165 S&S			13.7 / 15.6	
435	TELAIO DOPPIA CABINA CON PONTE FISSO BlueHDi 165 S&S			13.7 / 15.6	13.7 / 15.6
335	TELAIO CON PIANALE BlueHDi 165 S&S	13.7 / 15.6		13.7 / 15.6	
435	TELAIO CON PIANALE e-Boxer			38.4 / 4.2	38.4 / 4.2

Emissioni CO2 WLTP (g/Km) (ciclo misto) / Emissioni di CO2 derivanti dalla messa a disposizione di carburanti e / o di elettricità		L2	L2S	L3	L4
335	TELAIO CABINATO BlueHDi 140 S&S	368 / 68		368 / 68	
335	TELAIO CABINATO BlueHDi 165 S&S	360 / 66		360 / 66	
435	TELAIO CABINATO BlueHDi 165 S&S	360 / 66		360 / 66	360 / 66
435	TELAIO CABINATO e-Boxer		0 / 44	0 / 44	0 / 44
335	TALAIO CON DOPPIA CABINA BlueHDi 165 S&S			360 / 66	
435	TALAIO CON DOPPIA CABINA e-Boxer			0 / 44	
335	TELAIO CON PONTE FISSO BlueHDi 140 S&S	368 / 68		368 / 68	
335	TELAIO CON PONTE FISSO BlueHDi 165 S&S	360 / 66		360 / 66	
435	TELAIO CON PONTE FISSO BlueHDi 165 S&S			360 / 66	
335	TELAIO DOPPIA CABINA CON PONTE FISSO BlueHDi 165 S&S			360 / 66	
435	TELAIO DOPPIA CABINA CON PONTE FISSO BlueHDi 165 S&S			360 / 66	360 / 66
335	TELAIO CON PIANALE BlueHDi 165 S&S	360 / 66		360 / 66	
435	TELAIO CON PIANALE e-Boxer			0 / 44	0 / 44

PEUGEOT BOXER *TELAIO / PIANALE / PONTE*

DIMENSIONI ESTERNE

Telaio doppia cabina

L3

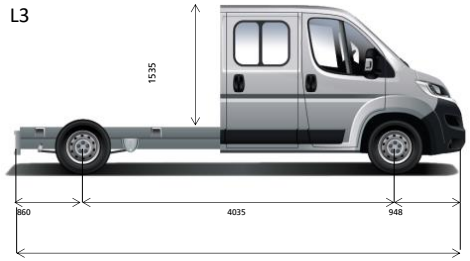

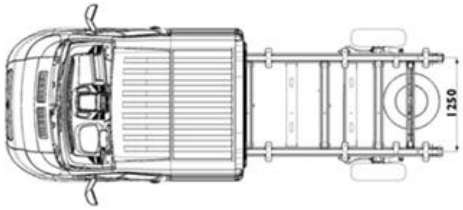

Cabinato con Pianale

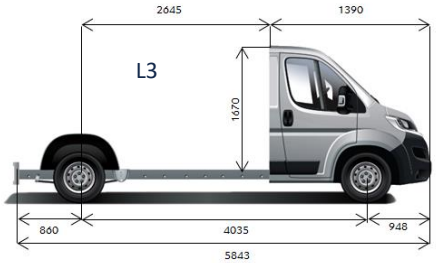

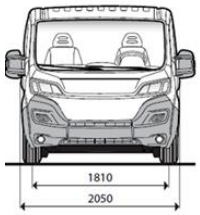

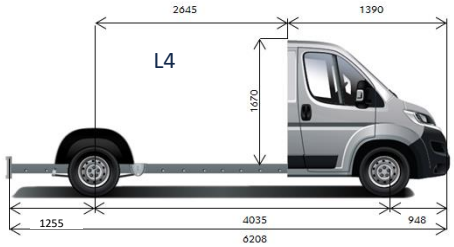

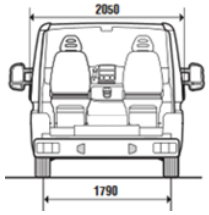

L3 Altezza del ponte prima della transformazione (mm) : 518 +/- 2

L4 Altezza del ponte prima della transformazione (mm) : 521 +/- 1

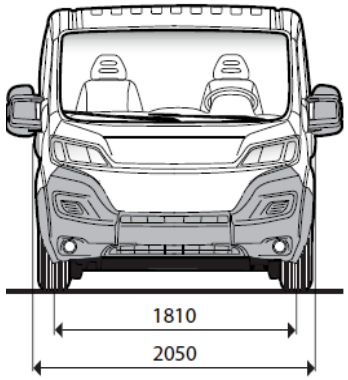

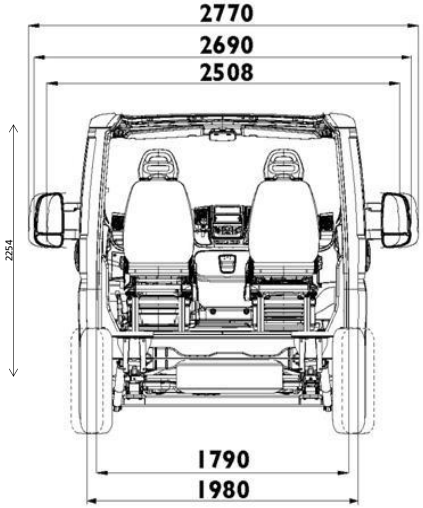

PEUGEOT BOXER *TELAIO CABINATO / CON PIANALE / CON PONTE FISSO*

Bianco Kaolin
PRP0

Vernici pastello

Grigio Tempesta
2BP0

Grigio Grafite
E9M0

Vernici metalizzate

Grigio Ferro
ZWM0

Grigio Artense
F4M0

GARANZIA E ASSISTENZA PEUGEOT (1)
5 anni di garanzia anti-corrosione
3 anni / 100'000 km garanzia sulla vernice (al primo dei due termini raggiunti)
3 anni / 100.000 km di garanzia (a seconda dei due termini precedenti)(2)
3 anni / 100.000 km Assistenza PEUGEOT (a seconda del caso):
Batteria garantita 8 anni / 160'000 km, per 70% della sua capacità di carica (e-BOXER)
Servizio di assistenza di emergenza 24 ore su 24 in tutta Europa. Chiamata gratuita in Svizzera: 0800 55 50 05
(1)Per sapere come si applicano questi contratti, garanzie e servizi, chieda i documenti contrattuali al suo punto vendita PEUGEOT.
(2) Escluse le parti soggette a usura
Ci riserviamo il diritto di apportare modifiche tecniche e di prezzo in qualsiasi momento. Le indicazioni di prezzo sono raccomandazioni non vincolanti.

Listino prezzi valido da gennaio 2024

Le informazioni contenute in questo documento commerciale corrispondono alle caratteristiche tecniche del veicolo presentato al momento della pubblicazione. Non può essere considerato contrattuale, poiché AP Automobiles (Suisse) SA si riserva il diritto di modificare le caratteristiche dei suoi modelli, in particolare alla luce degli sviluppi tecnici, senza essere obbligata ad aggiornare questo documento. Per maggiori informazioni, si rivolga al suo concessionario PEUGEOT.